5five Simply Smart

NOTICE DE MONTAGE / INSTRUCTION SHEET / INSTRUÇÕES / INSTRUCCIONES
BEDIENINGSANLEITUNG / INSTRUCTIES / ISTRUZIONI / ИНСТРУКЦИЯ

X 1

ETAGERE BAMBOU ANGLE 2NVX

REF. 167768

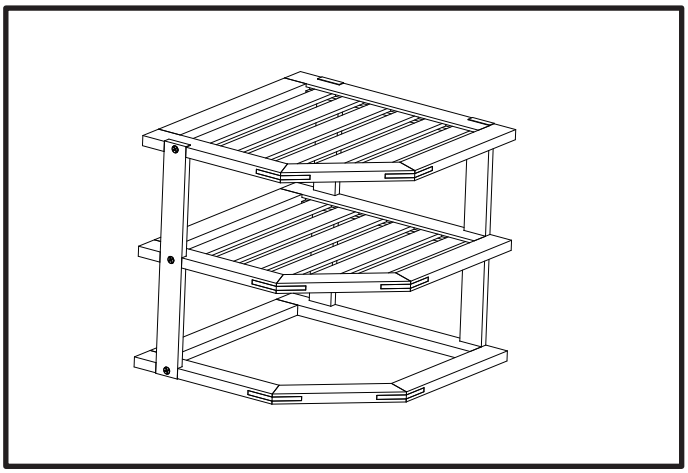

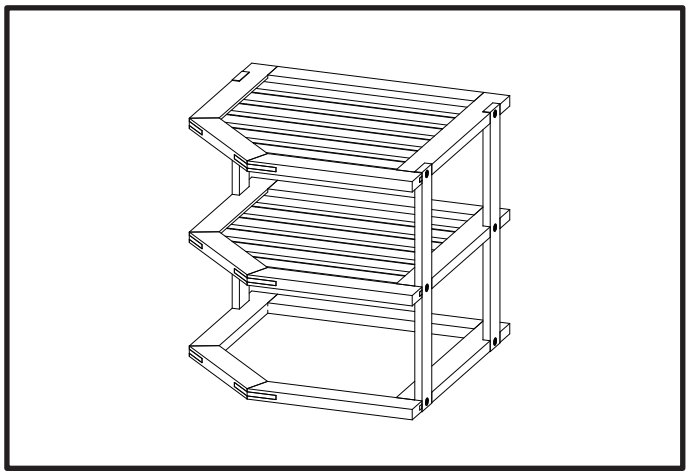

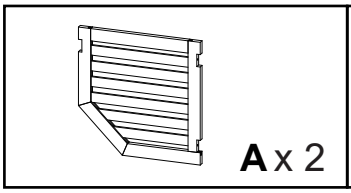

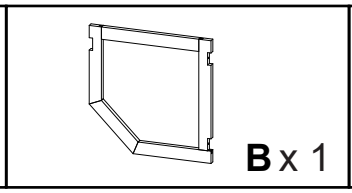

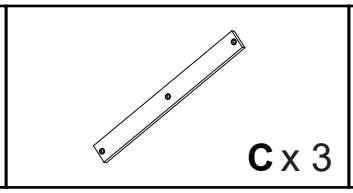

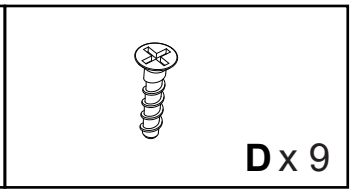

1

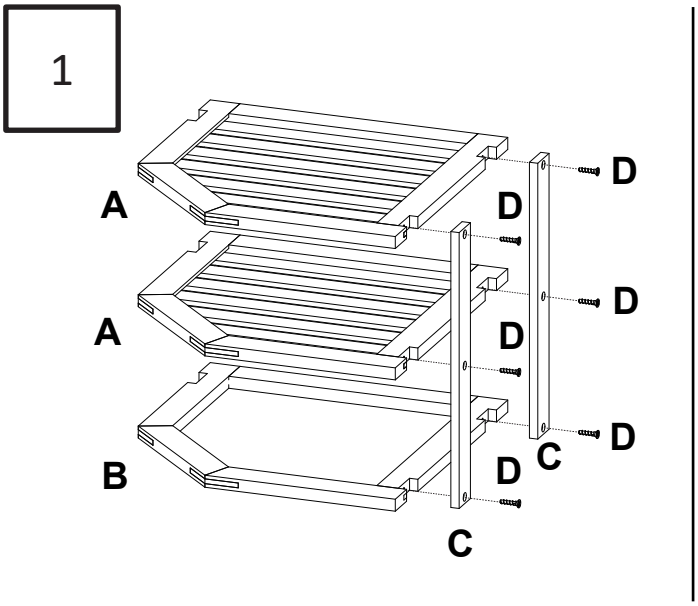

2

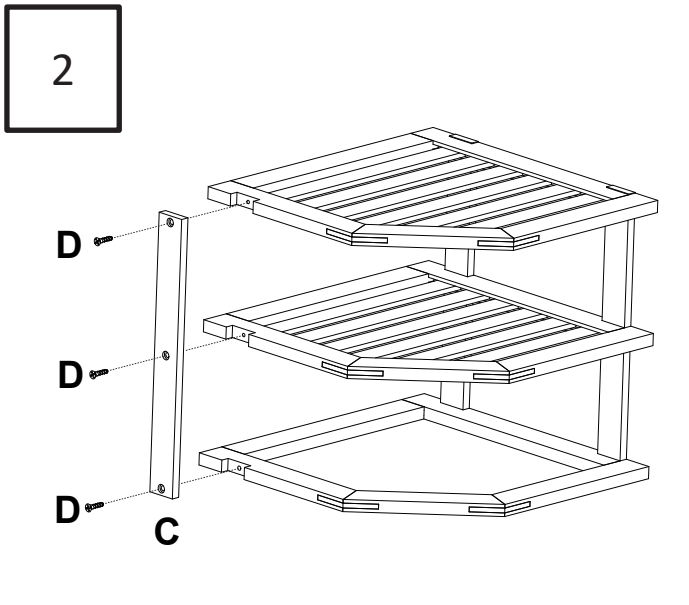

5five Simply Smart

IMPORTÉ PAR / Imported by / Importado por / Importiert von / Ingevoerd door / Importato da / Импортёр
JJA - 4 rue de Montservon - 95500 Gonesse
www.jja-sa.fr

Informations à conserver/Pls keep these information for future reference/Informação a conservar/Guardar estas informaciones/Bitte für spätere Rückfragen aufbewahren.